1	2	3	4
recommended cut-out for snap-in fixing (edge opposite to snap-in direction) Empfohlener Ausschnitt für Rastbefestigung (Grat gegenüber Bestückungsseite)	wall thickness Wanddicke	length of cut-out Ausschnittlänge	width of cut-out Ausschnittbreite
	0.75 to / bis 1.25	19.2 $_{-0.1}$	21.9 $^{+0.1}$
	1.25 to / bis 2	19.4 $_{-0.1}$	21.9 $^{+0.1}$
	2 to / bis 3	19.8 $_{-0.1}$	21.9 $^{+0.1}$

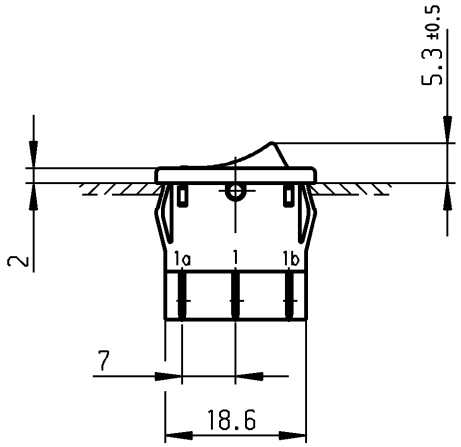

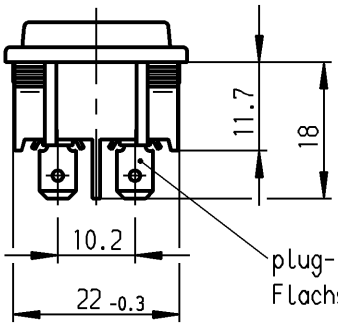

plug-in DIN 46 244-A4.8-0.8
Flachstecker

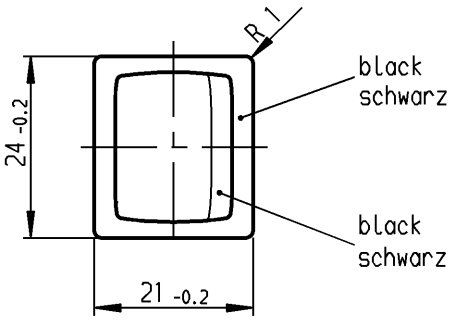

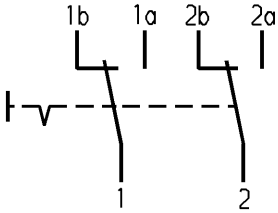

Marking
Aufschrift

1804.
6(4)/250~5E4
10(4)/250~ T100/55
05

10A 125-250V AC
1/3HP 125V AC
1/2HP 250V AC
R50

DPDT
suitable for appliances of class II

Umschalter 2-polig
Für Geräte der Klasse II geeignet

h			l		
g			k		
f	29283	18.05.00 sig	j		
e	15938	22.05.84 rie	i		
Ausg. ISSUE	Änderung REVISION	gez. DRAWN BY	Ausg. ISSUE	Änderung REVISION	gez. DRAWN BY

für Form und Lage / FOR SHAPE AND LOC.
für Winkel / FOR ANGLE ± 2°

Allgemeintoleranzen
UNTOLERANCED DIMENSIONS

PROJECTION

Abmasse und Nennmassbereiche Angaben in mm / ALL DIMENSIONS ARE IN MILLIMETRES	Laengen LENGTH	Radien RADII
0-6	± 0.2	± 0.2
>6-15	± 0.4	±
>15-30	± 0.4	±
>30-70	±	±
>70-120	±	
>120-200	±	

Pause COPY
Blatt SHEET
Original DIN A4
Maßstab SCALE 1:1
0 10 20 30 mm

CAD Medusa Z
gez./DRAWN BY 18.05.00 sig
gepr./CHECKED BY mej
Ersatz für/REPLACEMENT OF Zchng.gl.Nr.v.28.11.77

Typ K
Zeichn./DRAWING NO. 1804.1121
Index

Appliance Switch
Geräteschalter

MARQUARDT
Marquardt GmbH, D-78604 Rietheim-Weilheim

Diese Unterlage ist geistiges Eigentum der Marquardt GmbH. Schutzvermerk nach DIN 34 beachten. Copyright reserved.

AMEYA360
Components Supply Platform

Authorized Distribution Brand :

Website :

Welcome to visit www.ameya360.com

Contact Us :

- ### Address :

  401 Building No.5, JiuGe Business Center, Lane 2301, Yishan Rd
  Minhang District, Shanghai , China

- ### Sales :

  Direct +86 (21) 6401-6692

  Email amall@ameya360.com

  QQ 800077892

  Skype ameyasales1 ameyasales2

- ### Customer Service :

  Email service@ameya360.com

- ### Partnership :

  Tel +86 (21) 64016692-8333

  Email mkt@ameya360.com